Ferragem de Porta

Secury Automática

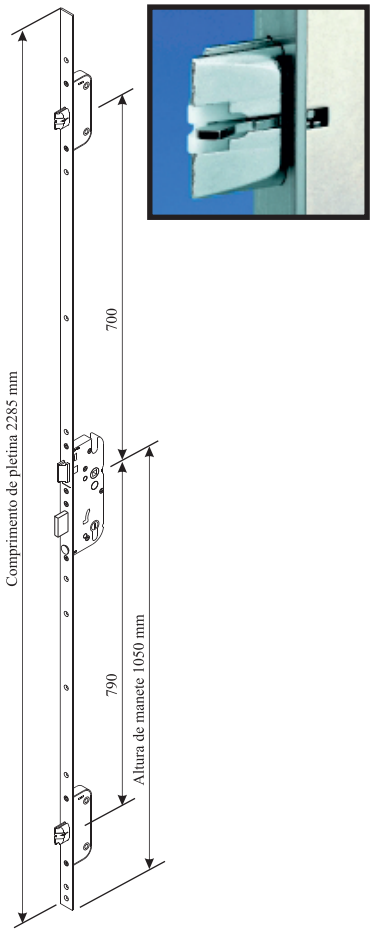

Manete Interior / Exterior Puxador
ou
Manete Interior / Exterior

Europa R4 / Lift

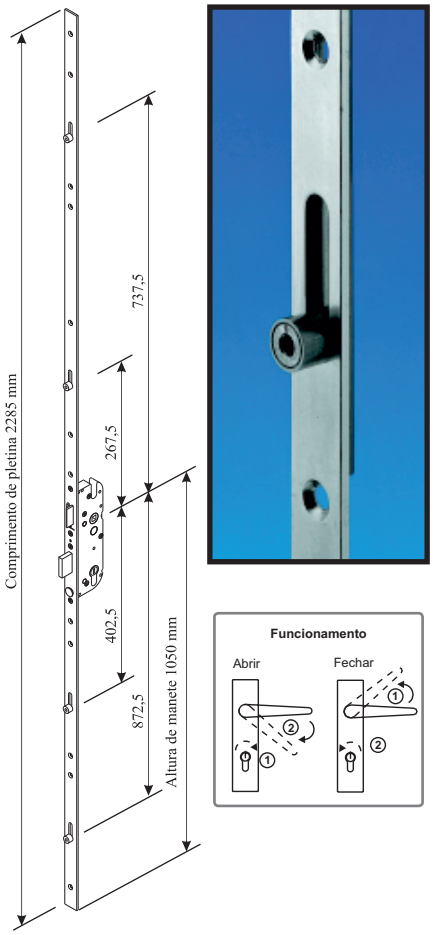

Manete Interior / Exterior

Jet 35 com Cilindro

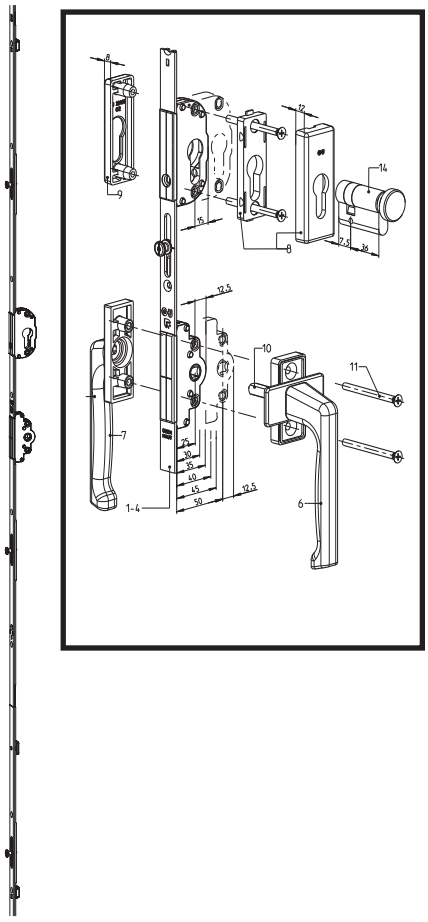

Manete Interior / Exterior

Dobradiças

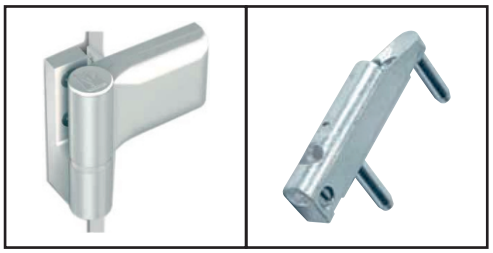

Porta Principal	Fechadura	Dobradiças
	Automatic	SIKU
Porta Secundária	Fechadura	Dobradiças
	Europa/R4 Lift	Jet
	Jet 35 c/ Cilindro	Jet